コンパクトエジェクタ SCPSb

吸込量 16～67 l/min

UNIVERSAL BATTERY

コンパクトエジェクタ SCPSb

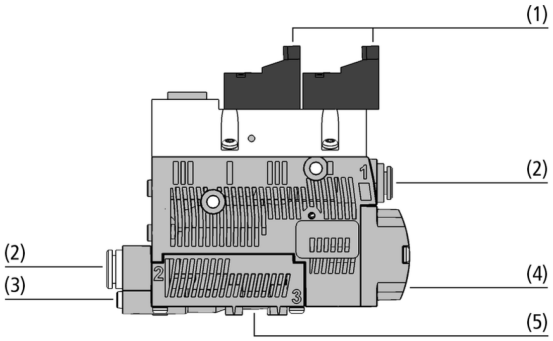

システムデザイン コンパクトエジェクタ SCPSb

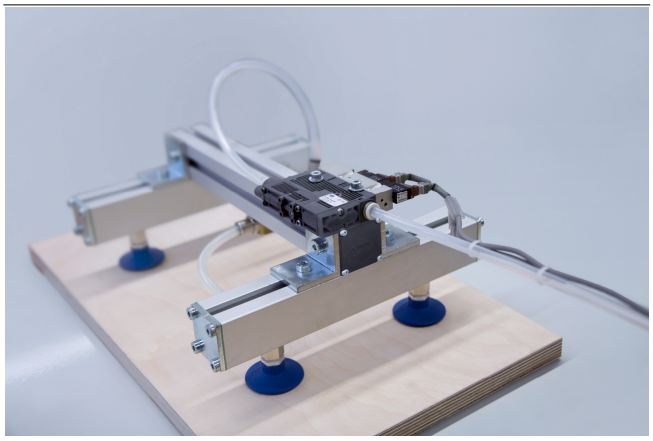

コンパクトエジェクタ SCPSbによる合板の吸着搬送

業界特有のアプリケーションへの適合性

アプリケーション

- 気密性ワークと多少通気性のあるワークに対応したコンパクトエジェクタ
- 自動化システムにおける真空発生
- ロボットアームや直交ロボットでの使用
- 設置スペースが限られ、かつダイナミックな搬送が求められる吸着搬送システム

デザイン

- 高強度プラスチック製の本体
- NOまたはNCの吸着バルブと真空破壊バルブ (1)
- ワンタッチホースコネクタのエア接続口 (2)
- 真空破壊エア流量調節ネジ (3)
- メンテナンスの手間を削減するオープンサイレンサ (4)
- DINレール取付部 (7) DINレールへの取付には、別途DINレール取付セットが必要です。

製品特徴

- エコノズル技術により、圧縮エアの消費を最小限に抑えながら、高い吸込量を実現
- コンパクトで非常に丈夫なユニットで、搬送システムに直接取り付けることが可能
- プッシュイン接続で、追加のネジ接続が不要
- DINレール取付けオプションにより、コントロールキャビネットへの取付けにも最適

© J. Schmalz GmbH / 技術的な変更がある場合がございます / 上で生成された 07.03.2024

シュマルツに連絡してください。 Schmalz K.K / 〒224-0027 横浜市都筑区大棚町3001-7/ +81 45 565-5150 / schmalz@schmalz.co.jp

コンパクトエジェクタ SCPSb

吸込量 16～67 l/min

発注コード コンパクトエジェクタ SCPSb

SCPSb	–	2-07	–	S04	–	NO
1		2		3		4

1 – 製品仕様

タイプ	種類
SCPSb	コンパクトエジェクタ SCPSb

2 – ノズル径

タイプ	サイズ
(例) 07	シングルノズル: Ø 0.7 mm
(例) 2-07	多段ノズル: Ø 0.7 mm

3 – エア接続口

タイプ	種類 (圧縮エア側 / 真空エア側)
S02	ワンタッチホースコネクタ (Ø 6 mm / Ø 8 mm)
S04	ワンタッチホースコネクタ (Ø 6 mm / Ø 6 mm)

4 – 吸着バルブ

タイプ	種類
NC	ノーマルクローズ
NO	ノーマルオープン

コンパクトエジェクタ SCPSbは、すぐに接続可能な製品として納品されます。（電気接続ケーブルは別途お求めください）

アクセサリ: 電気接続ケーブル、DINレール取付セット、真空フィルター、マニホールド、外部排気用ポート

発注データ コンパクトエジェクタ SCPSb

型式	製品コード
SCPSb 07 S04 NC	10.02.02.04130
SCPSb 07 S04 NO	10.02.02.04129
SCPSb 10 S04 NC	10.02.02.04132
SCPSb 10 S04 NO	10.02.02.04131
SCPSb 15 S02 NC	10.02.02.04134
SCPSb 15 S02 NO	10.02.02.04133
SCPSb 2-07 S04 NC	10.02.02.04372
SCPSb 2-07 S04 NO	10.02.02.04371
SCPSb 2-09 S04 NC	10.02.02.04374
SCPSb 2-09 S04 NO	10.02.02.04373
SCPSb 2-14 S02 NC	10.02.02.04376
SCPSb 2-14 S02 NO	10.02.02.04375
SCPSb BY 2-14 G02 NC	10.02.02.07393
SCPSb BY 2-14 G02 NO	10.02.02.07392

シュマルツに連絡してください。 Schmalz K.K / 〒224-0027 横浜市都筑区大棚町3001-7/ +81 45 565-5150 / schmalz@schmalz.co.jp

コンパクトエジェクタ SCPSb

吸込量 16～67 l/min

発注データ アクセサリ コンパクトエジェクタ SCPSb

型式		製品コード
電磁弁用接続ケーブル、3m、PUR	ASK B-MIC10 3000 K-2P	21.04.06.00086
トップハットレール端子	HUT-SN-KL 75x18x9 SCPS	10.02.02.04149
真空フィルター	VFI CN6/4 50	10.07.01.00241
真空フィルター	VFI CN8/6 50	10.07.01.00245
圧縮空気接続プレート	GP 4 SCPS 07..15 G2	10.02.02.04338
ファスナーセット	SET SCPS	10.02.02.04343

型式		アクセサリ		製品コード
SCPSb	07	エア排気口接続セット	ABL-SET SCPS einstufig	10.02.02.04216
SCPSb	10	エア排気口接続セット	ABL-SET SCPS einstufig	10.02.02.04216
SCPSb	15	エア排気口接続セット	ABL-SET SCPS einstufig	10.02.02.04216
SCPSb	2-07	エア排気口接続セット	ABL-SET SCPS zweistufig	10.02.02.04667
SCPSb	2-09	エア排気口接続セット	ABL-SET SCPS zweistufig	10.02.02.04667
SCPSb	2-14	エア排気口接続セット	ABL-SET SCPS zweistufig	10.02.02.04667

シュマルツに連絡してください。 Schmalz K.K / 〒224-0027 横浜市都筑区大棚町3001-7/ +81 45 565-5150 / schmalz@schmalz.co.jp

コンパクトエジェクタ SCPSb

吸込量 16～67 l/min

テクニカルデータ コンパクトエジェクタ SCPSb

Benennung 2	最大真空度 [%]	吸込量（最大）[m³/h]	吸込量（最大）[l/min]	吸着時のエア消費量 [m³/h]*	吸着時のエア消費量 [l/min]**	真空破壊時のエア消費量 [m³/h]	真空破壊時の最大エア消費量 [l/min]
SCPSb 07 S04 NO	85	0.98	16.0	1.35	22.0	7.20	120
SCPSb 07 S04 NC	85	0.98	16.0	1.35	22.0	7.20	120
SCPSb 10 S04 NO	85	2.21	36.0	2.85	46.0	7.20	120
SCPSb 10 S04 NC	85	2.21	36.0	2.85	46.0	7.20	120
SCPSb 15 S02 NO	85	4.03	65.5	6.03	98.5	7.20	120
SCPSb 15 S02 NC	85	4.03	65.5	6.03	98.5	7.20	120
SCPSb 2-07 S04 NO	85	2.28	37.0	1.35	22.0	7.20	120
SCPSb 2-07 S04 NC	85	2.28	37.0	1.35	22.0	7.20	120
SCPSb 2-09 S04 NO	85	3.05	49.5	2.50	40.5	7.20	120
SCPSb 2-09 S04 NC	85	3.05	49.5	2.50	40.5	7.20	120
SCPSb 2-14 S02 NO	85	4.41	71.5	5.04	82.0	7.20	120
SCPSb 2-14 S02 NC	85	4.41	71.5	5.04	82.0	7.20	120
SCPSb BY 2-14 G02 NO	85	4.41	71.5	5.04	82.0	7.20	120
SCPSb BY 2-14 G02 NC	85	4.41	71.5	5.04	82.0	7.20	120

*最適な作動圧時

**最適な作動圧時

型式*	吸着時のノイズレベル [dB(A)]	ノイズレベルフリー [dB(A)]	圧力範囲（作動圧）[bar]	圧縮エア推奨ホース内径 [mm]**	真空エア推奨ホース内径 [mm]***	作動温度 [°C]
SCPSb 07 S04 NO	58	63	3.0 ～ 6.0 bar	4	4	0 ～ 50 °C
SCPSb 07 S04 NC	58	63	3.0 ～ 6.0 bar	4	4	0 ～ 50 °C
SCPSb 10 S04 NO	61	75	3.0 ～ 6.0 bar	4	4	0 ～ 50 °C
SCPSb 10 S04 NC	61	75	3.0 ～ 6.0 bar	4	4	0 ～ 50 °C
SCPSb 15 S02 NO	65	77	3.0 ～ 6.0 bar	4	6	0 ～ 50 °C
SCPSb 15 S02 NC	65	77	3.0 ～ 6.0 bar	4	6	0 ～ 50 °C
SCPSb 2-07 S04 NO	58	63	3.0 ～ 6.0 bar	4	4	0 ～ 50 °C
SCPSb 2-07 S04 NC	58	63	3.0 ～ 6.0 bar	4	4	0 ～ 50 °C
SCPSb 2-09 S04 NO	62	73	3.0 ～ 6.0 bar	4	4	0 ～ 50 °C
SCPSb 2-09 S04 NC	62	73	3.0 ～ 6.0 bar	4	4	0 ～ 50 °C
SCPSb 2-14 S02 NO	70	75	3.0 ～ 6.0 bar	4	6	0 ～ 50 °C
SCPSb 2-14 S02 NC	70	75	3.0 ～ 6.0 bar	4	6	0 ～ 50 °C
SCPSb BY 2-14 G02 NO	70	75	-	4	6	-
SCPSb BY 2-14 G02 NC	70	75	-	4	6	-

*真空スイッチや電磁弁の供給電圧は24 V DCです。

**最大長2 m用

***最大長2 m用

異なる作動圧での到達真空度

	2	3	4	5	6
SCPSb 07	480.00	700.00	860.00	850.00	830.00
SCPSb 2-07	345.00	560.00	790.00	890.00	880.00

シュマルツに連絡してください。 Schmalz K.K / 〒224-0027 横浜市都筑区大棚町3001-7/ +81 45 565-5150 / schmalz@schmalz.co.jp

コンパクトエジェクタ SCPSb

吸込量 16～67 l/min

	2	3	4	5	6
SCPSb 10	470	700	850	830	815
SCPSb 2-09	420	640	820	875	850

	2	3	4	5	6
SCPSb 15	450	660	860	865	850
SCPSb 2-14	385	590	800	890	870

各真空レベルにおける真空到達時間 [s/l]

	0	100	200	300	400	500	600	700	800
SCPSb 07	0.15	0.30	0.65	1.10	1.75	2.75	4.00	6.15	10.50
SCPSb 2-07	0.00	0.15	0.40	0.65	1.00	1.5	2.8	4.2	7

	0	100	200	300	400	500	600	700	800
SCPSb 10	0.05	0.15	0.3	0.5	0.8	1.2	1.75	2.8	5.5
SCPSb 2-09	0.0	0.0	0.00	0.2	0.45	0.85	1.45	2.5	5.0

	0	100	200	300	400	500	600	700	800
SCPSb 15	0.05	0.07	0.15	0.25	0.4	0.6	0.9	1.3	2.3
SCPSb 2-14	0.0	0.0	0.05	0.1	0.2	0.35	0.65	1.2	2.3

各到達真空圧における吸込量 [l/min]

	0	100	200	300	400	500	600	700	800
SCPSb 07	16.00	12.30	10.50	8.00	6.00	3.80	1.90	1.00	0.30
SCPSb 2-07	37.20	28.10	19.90	12.50	7.50	3.90	2.00	1.00	0.30

	0	100	200	300	400	500	600	700	800
SCPSb 10	36.1	29.5	25.7	20.8	16.9	13	8.1	3.4	0.5
SCPSb 2-09	49.6	42.1	34.4	24.7	17	11.4	7.2	3.3	0.5

	0	100	200	300	400	500	600	700	800
SCPSb 15	65.5	57.1	47.4	39.3	32	25.3	17	8.8	1.5
SCPSb 2-14	71.8	61.4	52.5	42.2	31.9	23.5	15.3	8.5	1.2

シュマルツに連絡してください。 Schmalz K.K / 〒224-0027 横浜市都筑区大棚町3001-7/ +81 45 565-5150 / schmalz@schmalz.co.jp

コンパクトエジェクタ SCPSb

吸込量 16～67 l/min

デザインデータ コンパクトエジェクタ SCPSb

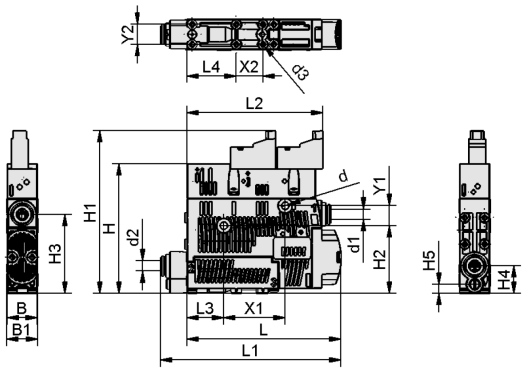

SCPSb

シュマルツに連絡してください。 Schmalz K.K / 〒224-0027 横浜市都筑区大棚町3001-7/ +81 45 565-5150 / schmalz@schmalz.co.jp

コンパクトエジェクタ SCPSb

吸込量 16～67 l/min

デザインデータ コンパクトエジェクタ SCPSb

型式	B [mm]	B1 [mm]	d [mm]	d1 [mm]	d2 [mm]	d3 [mm]	H [mm]	H1 [mm]	H2 [mm]	H3 [mm]	H4 [mm]	H5 [mm]	L [mm]	L1 [mm]	L2 [mm]	L3 [mm]	L4 [mm]	X1 [mm]	X2 [mm]	Y1 [mm]	Y2 [mm]
SCPSb 07 S04 NC	18	18.6	4.4	6	6	2.6	77.5	97	40.8	47.5	16.5	5.5	87	102.5	81.4	22	29.5	36.9	16	12	12
SCPSb 07 S04 NO	18	18.6	4.4	6	6	2.6	77.5	97	40.8	47.5	16.5	5.5	87	102.5	81.4	22	29.5	36.9	16	12	12
SCPSb 10 S04 NC	18	18.6	4.4	6	6	2.6	77.5	97	40.8	47.5	16.5	5.5	87	102.5	81.4	22	29.5	36.9	16	12	12
SCPSb 10 S04 NO	18	18.6	4.4	6	6	2.6	77.5	97	40.8	47.5	16.5	5.5	87	102.5	81.4	22	29.5	36.9	16	12	12
SCPSb 15 S02 NC	18	18.6	4.4	6	8	2.6	77.5	97	40.8	47.5	16.5	5.5	87	102.5	81.4	22	29.5	36.9	16	12	12
SCPSb 15 S02 NO	18	18.6	4.4	6	8	2.6	77.5	97	40.8	47.5	16.5	5.5	87	102.5	81.4	22	29.5	36.9	16	12	12
SCPSb 2-07 S04 NC	18	18.6	4.4	6	6	2.6	77.5	97	40.8	47.5	16.5	5.5	94	109.5	81.4	22	29.5	36.9	16	12	12
SCPSb 2-07 S04 NO	18	18.6	4.4	6	6	2.6	77.5	97	40.8	47.5	16.5	5.5	94	109.5	81.4	22	29.5	36.9	16	12	12
SCPSb 2-09 S04 NC	18	18.6	4.4	6	6	2.6	77.5	97	40.8	47.5	16.5	5.5	94	109.5	81.4	22	29.5	36.9	16	12	12
SCPSb 2-09 S04 NO	18	18.6	4.4	6	6	2.6	77.5	97	40.8	47.5	16.5	5.5	94	109.5	81.4	22	29.5	36.9	16	12	12
SCPSb 2-14 S02 NC	18	18.6	4.4	6	8	2.6	77.5	97	40.8	47.5	16.5	5.5	94	109.5	81.4	22	29.5	36.9	16	12	12
SCPSb 2-14 S02 NO	18	18.6	4.4	6	8	2.6	77.5	97	40.8	47.5	16.5	5.5	94	109.5	81.4	22	29.5	36.9	16	12	12
SCPSb BY 2-14 G02 NC	18	18.6	4.4	-	-	2.6	77.5	97	40.8	47.5	16.5	5.5	94	105.8	81.4	22	29.5	36.9	16	12	12
SCPSb BY 2-14 G02 NO	18	18.6	4.4	-	-	2.6	77.5	97	40.8	47.5	16.5	5.5	94	105.8	81.4	22	29.5	36.9	16	12	12

シュマルツに連絡してください。 Schmalz K.K / 〒224-0027 横浜市都筑区大棚町3001-7/ +81 45 565-5150 / schmalz@schmalz.co.jp

コンパクトエジェクタ SCPSb

吸込量 16～67 l/min

マルチメディアによる製品紹介

メディア	リンク
製品紹介映像	https://vimeo.com/147436675

シュマルツに連絡してください。 Schmalz K.K / 〒224-0027 横浜市都筑区大棚町3001-7/ +81 45 565-5150 / schmalz@schmalz.co.jp